K SYSTEMA

СЕРИЯ «КИОТО»

K SYSTEMA

Серия мебели «Киото» для общежитий обладает максимальной функциональностью и комфортом. Она соответствует регламентной документации, отличается высокой надежностью и износостойкостью. Эта мебель создаст порядок, уют и зрительно расширит даже небольшое помещение благодаря спокойной цветовой гамме и лаконичной геометрии.

КАЧЕСТВЕННАЯ ФУРНИТУРА

СОВРЕМЕННЫЙ ДИЗАЙН

ШИРОКИЙ АССОРТИМЕНТ

КЛАСС ЭМИССИИ ЛДСП – Е 0,5

КРОМКА – 2 ММ

УПАКОВКА – 3Х СЛОЙНЫЙ ГОФРОКАРТОН

K SYSTEMA

КРОВАТЬ ДВУХЪЯРУСНАЯ

АРТИКУЛ	ГАБАРИТЫ
ККР2	946x2046x1850 мм

КРОВАТЬ ОДНОЯРУСНАЯ

АРТИКУЛ	ГАБАРИТЫ
ККР1	946x2046x760 мм

КРОВАТЬ ДВУСПАЛЬНАЯ

АРТИКУЛ	ГАБАРИТЫ
ККР3	1600x2000x900 мм
ККР4	1800x2000x900 мм

КОМОД ШИРОКИЙ

АРТИКУЛ	ГАБАРИТЫ
ККШ1	940x380x860 мм

K SYSTEMA

ТУМБА

АРТИКУЛ	ГАБАРИТЫ
КТ1	420x840x740 мм

ТУМБА ПРИКРОВАТНАЯ

АРТИКУЛ	ГАБАРИТЫ
КТПП1	400x440x450 мм

ТУМБА ПРИКРОВАТНАЯ

АРТИКУЛ	ГАБАРИТЫ
КТПП2	450x450x400 мм

ТУМБА ПОДВЕСНАЯ

АРТИКУЛ	ГАБАРИТЫ
КТП1	380x840x600 мм

K SYSTEMA

СТЕЛЛАЖ ПОДВЕСНОЙ

АРТИКУЛ	ГАБАРИТЫ
КСТП1	900x300x600 мм

ШКАФ ГАРДЕРОБ 2-Х ДВЕРНЫЙ

АРТИКУЛ	ГАБАРИТЫ
КШ1	900x500x2050 мм

ШКАФ ГАРДЕРОБ 2-Х ДВЕРНЫЙ

АРТИКУЛ	ГАБАРИТЫ
КШ2	900x500x2050 мм

ШКАФ ГАРДЕРОБ 3-Х ДВЕРНЫЙ

АРТИКУЛ	ГАБАРИТЫ
КШ3	1350x500x2050 мм

K SYSTEMA

ШКАФ ГАРДЕРОБ 3-Х ДВЕРНЫЙ

АРТИКУЛ	ГАБАРИТЫ
КШ4	1350x500x2050 мм

ГАРДЕРОБ 2-Х ДВЕРНЫЙ С ЯЩИКАМИ

АРТИКУЛ	ГАБАРИТЫ
КГ3	1000x550x2100 мм

ШКАФ-КУПЕ 2-Х ДВЕРНЫЙ

АРТИКУЛ	ГАБАРИТЫ
КШК1	1000x550x2100 мм

ШКАФ-КУПЕ 3-Х ДВЕРНЫЙ

АРТИКУЛ	ГАБАРИТЫ
КШК2	1500x550x2100 мм

K SYSTEMA

ГАРДЕРОБ

АРТИКУЛ	ГАБАРИТЫ
КГ1	900x500x2050 мм

ТУМБА-БАНКЕТКА

АРТИКУЛ	ГАБАРИТЫ
КБ1	600x450x500 мм

БАГАЖНИЦА

АРТИКУЛ	ГАБАРИТЫ
КБГ1	800x450x500 мм

СТОЛ ПОД МИНИ-БАР

АРТИКУЛ	ГАБАРИТЫ
КСМБ1	1200x520x750 мм

K SYSTEMA

СТОЛ ПИСЬМЕННЫЙ

АРТИКУЛ	ГАБАРИТЫ
КСП1	1200x650x750 мм

СТОЛ

АРТИКУЛ	ГАБАРИТЫ
КС1	800x800x760 мм

СТОЛ ЖУРНАЛЬНЫЙ

АРТИКУЛ	ГАБАРИТЫ
КСЖ1	450x550x450 мм

СТОЛ ЖУРНАЛЬНЫЙ

АРТИКУЛ	ГАБАРИТЫ
КСЖ2	1000x650x450 мм

K SYSTEMA

ЗЕРКАЛО

АРТИКУЛ	ГАБАРИТЫ
К31	600x1200 мм

ЗЕРКАЛО-ВЕШАЛКА

АРТИКУЛ	ГАБАРИТЫ
К3В1	800x1200 мм

ВЕШАЛКА ДЛЯ ОДЕЖДЫ

АРТИКУЛ	ГАБАРИТЫ
KB1	1000x300x320 мм

ВЕШАЛКА ДЛЯ ОДЕЖДЫ

АРТИКУЛ	ГАБАРИТЫ
KB2	1000x280x300 мм

K SYSTEMA

ПОЛКА КНИЖНАЯ

АРТИКУЛ	ГАБАРИТЫ
КПК1	920x300x600 мм

ПОЛКА КНИЖНАЯ

АРТИКУЛ	ГАБАРИТЫ
КПК2	920x300x300 мм

ПОЛКА КНИЖНАЯ

АРТИКУЛ	ГАБАРИТЫ
КПК3	920x300x300 мм

ПАНЕЛЬ ПРИКРОВАТНАЯ

АРТИКУЛ	ГАБАРИТЫ
КПП1	1630x1050 мм

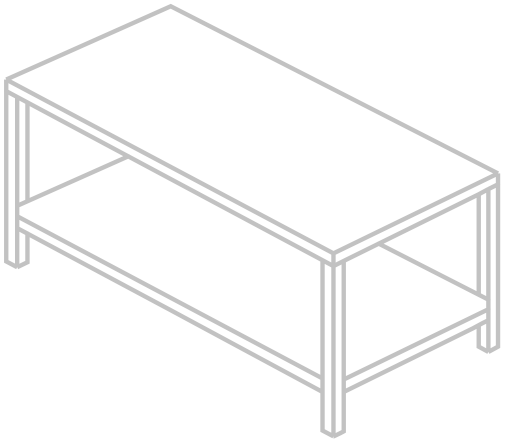

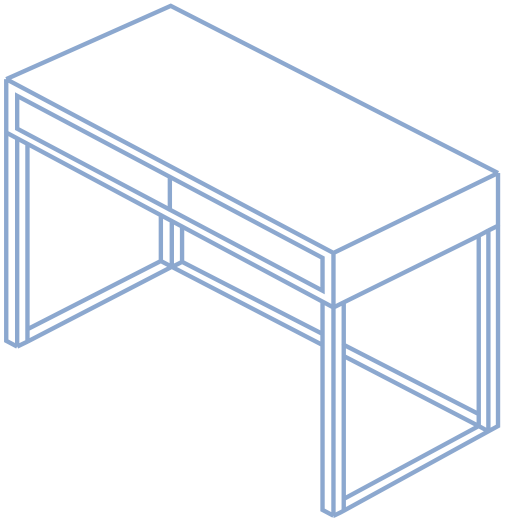

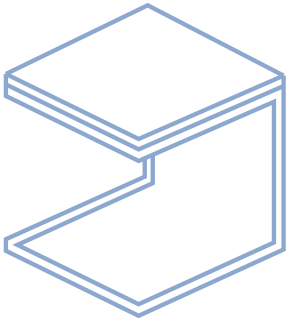

ПАНЕЛЬ ПОД ТЕЛЕВИЗОР

АРТИКУЛ	ГАБАРИТЫ
КПТ1	1200x1000 мм

K SYSTEMA

Кровать двухъярусная

АРТИКУЛ ККР2
ГАБАРИТЫ 946x2046x1850 мм

Кровать одноярусная

АРТИКУЛ ККР1
ГАБАРИТЫ 946x2046x760 мм

Кровать двуспальная

АРТИКУЛ ККР3
ГАБАРИТЫ 1600x2000x900 мм

АРТИКУЛ ККР4
ГАБАРИТЫ 1800x2000x900 мм

Комод широкий

АРТИКУЛ ККШ1
ГАБАРИТЫ 940x380x860 мм

Тумба

АРТИКУЛ КТ1
ГАБАРИТЫ 420x840x740 мм

Тумба прикроватная

АРТИКУЛ КТПП1
ГАБАРИТЫ 400x440x450 мм

Тумба прикроватная

АРТИКУЛ КТПП2
ГАБАРИТЫ 450x450x400 мм

Тумба подвесная

АРТИКУЛ КТП1
ГАБАРИТЫ 380x840x600 мм

Стеллаж подвесной

АРТИКУЛ КСТП1
ГАБАРИТЫ 900x300x600 мм

Шкаф гардероб 2-х дверный

АРТИКУЛ КШ1
ГАБАРИТЫ 900x500x2050 мм

Шкаф гардероб 2-х дверный

АРТИКУЛ КШ2
ГАБАРИТЫ 900x500x2050 мм

Шкаф гардероб 3-х дверный

АРТИКУЛ КШ3
ГАБАРИТЫ 1350x500x2050 мм

Шкаф гардероб 3-х дверный

АРТИКУЛ КШ4
ГАБАРИТЫ 1350x500x2050 мм

Гардероб 2-х дверный с ящиками

АРТИКУЛ КГ3
ГАБАРИТЫ 1000x550x2100 мм

Шкаф-купе 2-х дверный

АРТИКУЛ КШК1
ГАБАРИТЫ 1000x550x2100 мм

Шкаф-купе 3-х дверный

АРТИКУЛ КШК2
ГАБАРИТЫ 1500x550x2100 мм

Гардероб

АРТИКУЛ КГ1
ГАБАРИТЫ 900x500x2050 мм

Тумба-банкетка

АРТИКУЛ КБ1
ГАБАРИТЫ 600x450x500 мм

Багажница

АРТИКУЛ КБГ1
ГАБАРИТЫ 800x450x500 мм

Стол под мини-бар

АРТИКУЛ КСМБ1
ГАБАРИТЫ 1200x520x750 мм

Стол письменный

АРТИКУЛ КСП1
ГАБАРИТЫ 1200x650x750 мм

Стол

АРТИКУЛ КС1
ГАБАРИТЫ 800x800x760 мм

Стол журнальный

АРТИКУЛ КСЖ1
ГАБАРИТЫ 450x550x450 мм

Стол журнальный

АРТИКУЛ КСЖ2
ГАБАРИТЫ 1000x650x450 мм

Зеркало

АРТИКУЛ КЗ1
ГАБАРИТЫ 600x1200 мм

Зеркало-вешалка

АРТИКУЛ КЗВ1
ГАБАРИТЫ 800x1200 мм

Вешалка для одежды

АРТИКУЛ КВ1
ГАБАРИТЫ 1000x300x320 мм

Вешалка для одежды

АРТИКУЛ КВ2
ГАБАРИТЫ 1000x280x300 мм

Полка книжная

АРТИКУЛ КПК1
ГАБАРИТЫ 920x300x600 мм

Полка книжная

АРТИКУЛ КПК2
ГАБАРИТЫ 920x300x300 мм

Полка книжная

АРТИКУЛ КПК3

ГАБАРИТЫ 920x300x300 мм

Панель прикроватная

АРТИКУЛ КПП1

ГАБАРИТЫ 1630x1050 мм

Панель под телевизор

АРТИКУЛ КПТ1

ГАБАРИТЫ 1200x1000 мм

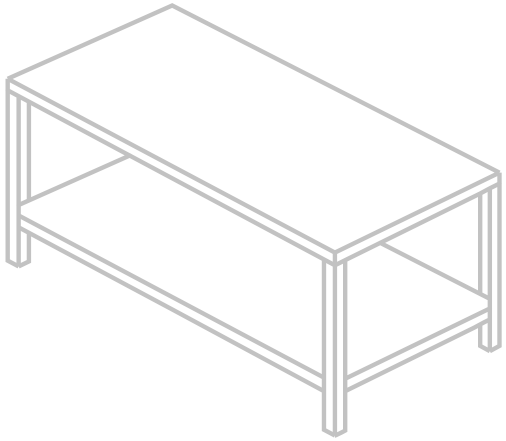

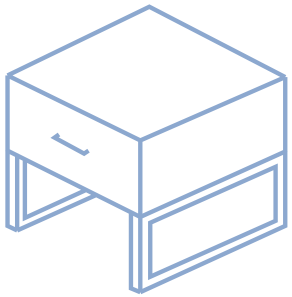

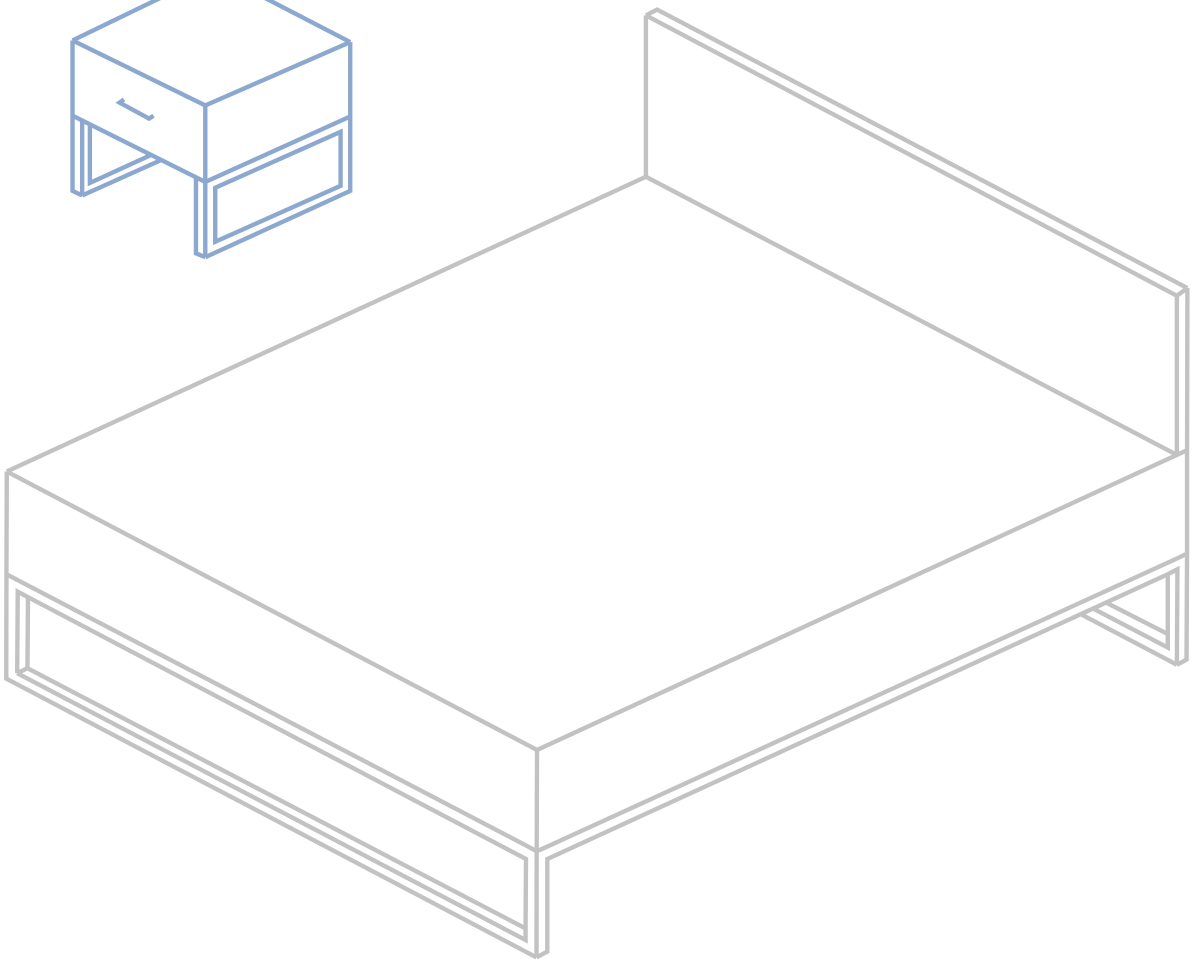

Береза мраморная

Дуб Вотан

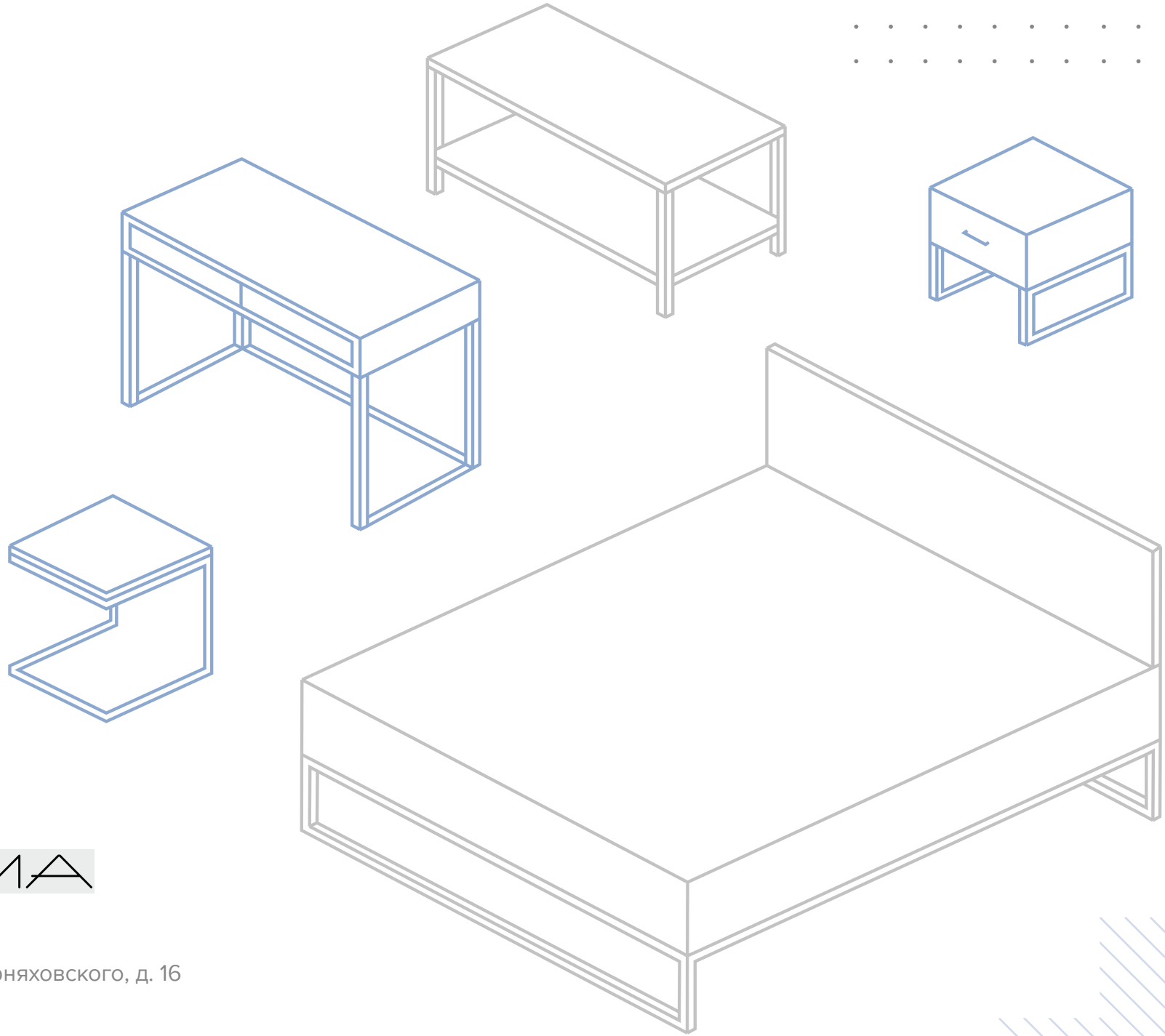

K SYSTEMA

K SYSTEMA
125319 Россия, г. Москва, ул. Черняховского, д. 16
+7 499 270 40 71
www.ksystema.ru